????????? ??????? BOSCH 0 986 424 482

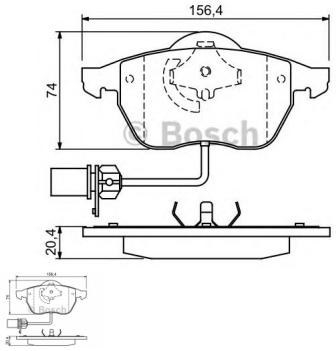

????????? ???????, ????????

???????: ???? ??? ????????
??????? ?????? ?? ????? ??????

?????????????: BOSCH

???????? ?????: BOSCH
???????? ?????????????: 0 986 424 482
???????????: ????????? ???????, ????????
??????????: Audi A6 (C5), VW Passat (B2,B3,B5,B6)

????????

??????? ???????? ?? ???? ????? ???? ?? ????????.